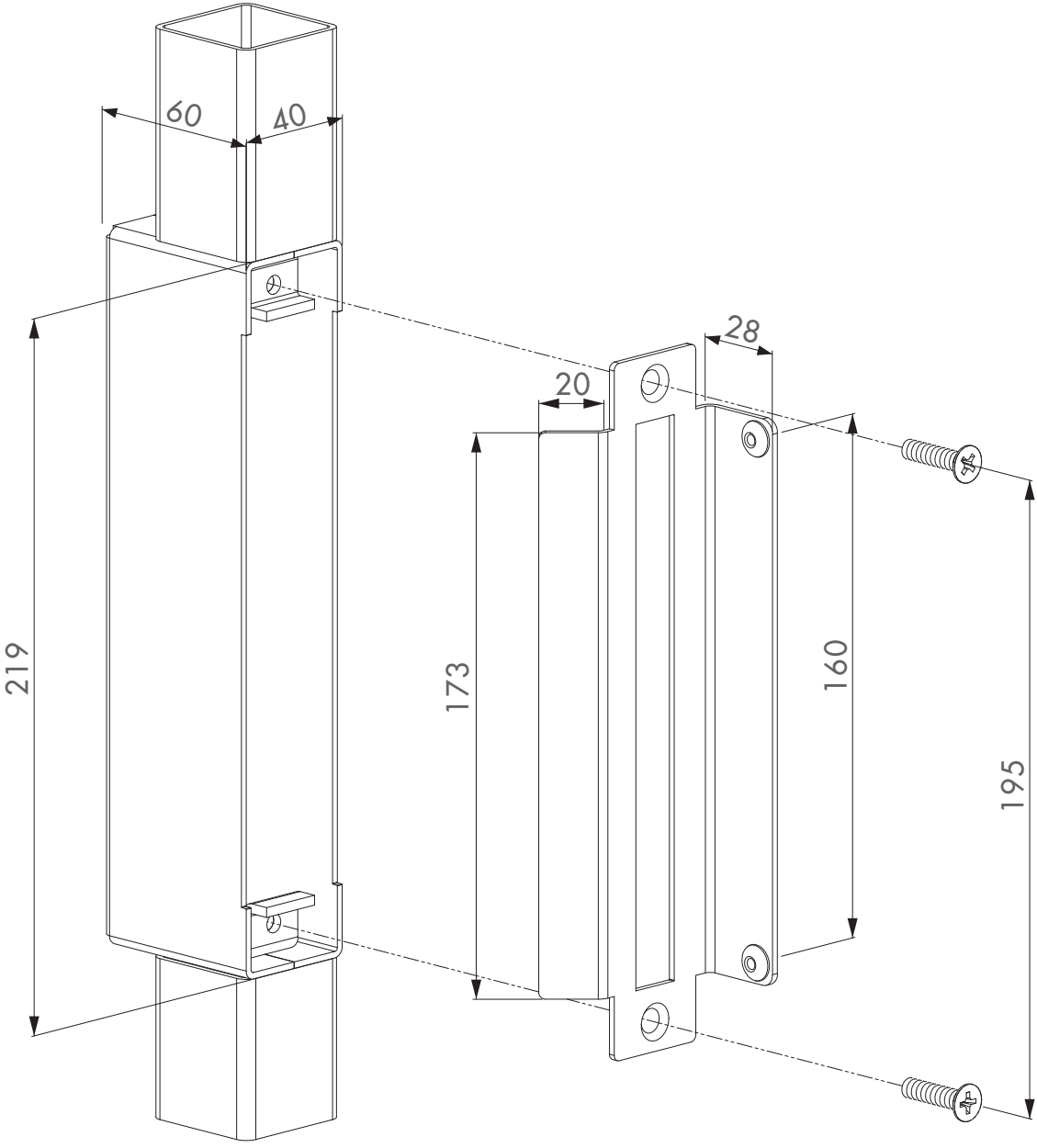
60
40
28
20
219
173
160
195